СМК ТО 001-2017

Краткое техническое описание

ПАЛЕРМО-3 модульная

1. Описание ПАЛЕРМО-3:

1.1. Модули ПАЛЕРМО-3 состоят из корпусов и фасадов, имеются модули выполненные как единое изделие.
Корпуса изготавливаются из ЛДСП 16мм и закромлены кромкой ПВХ толщиной 0,5мм. Задние стенки выполнены из ЛХДФ толщиной 3,2мм. Фасады изготавливаются из МДФ 16мм и облицовываются пленкой ПВХ.

1.2. В состав ПАЛЕРМО-3 входят модули:

КРОВАТИ:

- **ПАЛЕРМО-3 Кровать 1,2 м**, габариты Д х В х Г (1260 х 900 х 2060 мм), модуль состоит из корпуса ПАЛЕРМО-3 КР-002 (Кровать 1,2м) и фасада ПАЛЕРМО-3_ФГ-002_для КР-002 (1,2м). Спальное место 1200 х 2000 мм.
- **ПАЛЕРМО-3 Кровать 1,4м**, габариты Д х В х Г (1460 х 900 х 2060 мм), модуль состоит из корпуса ПАЛЕРМО-3 КР-003 (Кровать 1,4м) и фасада ПАЛЕРМО-3_ФГ-003_для КР-003 (1,4м). Спальное место 1400 х 2000 мм.
- **ПАЛЕРМО-3 Кровать 1,6м**, габариты Д х В х Г (1660 х 900 х 2060 мм), модуль состоит из корпуса ПАЛЕРМО-3 КР-004 (Кровать 1,6м) и фасада ПАЛЕРМО-3_ФГ-004_для КР-004 (1,6м). Спальное место 1600 х 2000 мм.
- **ПАЛЕРМО-3 Кровать с подъем.мех. 1,2 м**, габариты Д х В х Г (1260 х 900 х 2060 мм), модуль состоит из корпуса ПАЛЕРМО-3 КР-002 (Кровать 1,2м) и фасада ПАЛЕРМО-3_ФГ-002_для КР-002 (1,2м), и ПАЛЕРМО-3_ДО-005 (ПМ) для КР-002 (1,2м). Спальное место 1200 х 2000 мм.
- **ПАЛЕРМО-3 Кровать с подъем.мех. 1,4 м**, габариты Д х В х Г (1460 х 900 х 2060 мм), модуль состоит из корпуса ПАЛЕРМО-3 КР-003 (Кровать 1,4м) и фасада ПАЛЕРМО-3_ФГ-003_для КР-003 (1,4м), и ПАЛЕРМО-3_ДО-006 (ПМ) для КР-003 (1,4м). Спальное место 1400 х 2000 мм.
- **ПАЛЕРМО-3 Кровать с подъем.мех. 1,6 м**, габариты Д х В х Г (1660 х 900 х 2060 мм), модуль состоит из корпуса ПАЛЕРМО-3 КР-004 (Кровать 1,6м) и фасада ПАЛЕРМО-3_ФГ-004_для КР-004 (1,6м), и ПАЛЕРМО-3_ДО-007 (ПМ) для КР-004 (1,6м). Спальное место 1600 х 2000 мм.

ШКАФЫ (глубина по боковине 490 мм):

- **ПАЛЕРМО-3 Шкаф 1-створчатый**, габариты Д х В х Г (536 х 2078 х 509 мм), модуль состоит из корпуса ПАЛЕРМО-3_ШК-008 (Шкаф 1 ств.) и фасада ПАЛЕРМО-3_ФГ-008_для ШК-008, -015.
- **ПАЛЕРМО-3 Шкаф 2-х створчатый комбинированный**, габариты Д х В х Г (1068 х 2078 х 509 мм), модуль состоит из корпуса ПАЛЕРМО-3_ШК-009 (Шкаф 2-х ств комбинир.) и фасада ПАЛЕРМО-3_ФГ-009_для ШК-009, -016.

- **ПАЛЕРМО-3 Шкаф 2-х створчатый**, габариты Д х В х Г (1068 х 2078 х 509 мм), модуль состоит из корпуса ПАЛЕРМО-3_ШК-010 (Шкаф 2-х ств.) и фасада ПАЛЕРМО-3_ФГ-010_для ШК-010.
- **ПАЛЕРМО-3 Шкаф 3-х створчатый**, габариты Д х В х Г (1602 х 2078 х 509 мм), модуль состоит из корпуса ПАЛЕРМО-3_ШК-011 (Шкаф 3-х ств.) и фасада ПАЛЕРМО-3_ФГ-011_для ШК-011.
- **ПАЛЕРМО-3 Шкаф угловой (90град.)**, габариты Д х В х Г (1440 х 2078 х 509 мм), модуль состоит из корпуса ПАЛЕРМО-3_ШК-012 (Шкаф угл.90) и фасада ПАЛЕРМО-3_ФГ-012_для ШК-012.
- **ПАЛЕРМО-3 Шкаф угловой (45град.)**, габариты Д х В х Г (883 х 2078 х 883 мм), модуль состоит из корпуса ПАЛЕРМО-3_ШК-013 (Шкаф угл.45) и фасада ПАЛЕРМО-3_ФГ-013_для ШК-013.
- **ПАЛЕРМО-3 Шкаф угловой с открытыми полками**, габариты Д х В х Г (824 х 2078 х 883 мм), модуль состоит из корпуса ПАЛЕРМО-3_ШК-014 (Шкаф угл.45 с полками) и фасада фасада ПАЛЕРМО-3_ФГ-014_для ШК-014, -017

СТОЛЫ:

- **ПАЛЕРМО-3 Стол туалетный**, габариты Д х В х Г (1000 х750 х 445 мм), модуль состоит из корпуса ПАЛЕРМО-3_СТ-025 (Стол туалетный) и фасада ПАЛЕРМО-3_ФГ-025_для СТ-025.

КОМОДЫ, ТУМБЫ, модули для сидения:

- **ПАЛЕРМО-3 Комод**, габариты Д х В х Г (902 х 1003 х 445 мм), модуль состоит из корпуса ПАЛЕРМО-3_КМ-022 (Комод) и фасада ПАЛЕРМО-3_ФГ-022_для КМ-022.
- **ПАЛЕРМО-3 Тумба прикроватная**, габариты Д х В х Г (500 х 424 х 349 мм), модуль состоит из корпуса ПАЛЕРМО-3_ТМ-023 (Тумба прикроватная) и фасад ПАЛЕРМО-3_ФГ-023_для ТМ-023.
- **ПАЛЕРМО-3 Тумба под зеркало**, габариты Д х В х Г (646 х 245 х 414 мм), модуль выполнен как единое изделие и состоит из ПАЛЕРМО-3 ТМ-024 Тумба под зеркало.
- **ПАЛЕРМО-3 Пуф**, габариты Д х В х Г (500 х 454 х 355 мм), модуль выполнен как единое изделие и состоит из ПАЛЕРМО-3 ПФ-029 Пуф.
- **ПАЛЕРМО-3 Банкетка**, габариты Д х В х Г (1032 х 454 х 440 мм), модуль выполнен как единое изделие и состоит из ПАЛЕРМО-3 БК-030 Банкетка.

ЗЕРКАЛА:

- **ПАЛЕРМО-3 Зеркало навесное**, габариты Д х В х Г (900 х 685 х 34 мм), модуль выполнен как единое изделие и состоит из ПАЛЕРМО-3 ЗН-026 Зеркало навесное.
- **ПАЛЕРМО-3 Зеркало ростовое**, габариты Д х В х Г (646 х 1833 х 34 мм), модуль выполнен как единое изделие и состоит ПАЛЕРМО-3 ЗН-027 Зеркало ростовое.
- **ПАЛЕРМО-3 Зеркало ростовое с опорой**, габариты Д х В х Г (646 х 1833 х 315 мм), модуль состоит из ПАЛЕРМО-3 ЗН-027 Зеркало ростовое и ПАЛЕРМО-3_ДО-028 для ЗН-027 (Зерк. рост.)
- **ПАЛЕРМО-3 Зеркало для шкафов**, габариты Д х В х Г (1100 х 400 х 4 мм), состоит из ПАЛЕРМО-3_ДО-031 (Зеркало для шкафов).

1.3 Схемы модулей ПАЛЕРМО-3 с кратким описанием

КР-002 (Кровать 1,2м)
КР-003 (Кровать 1,4м)
КР-004 (Кровать 1,6м)

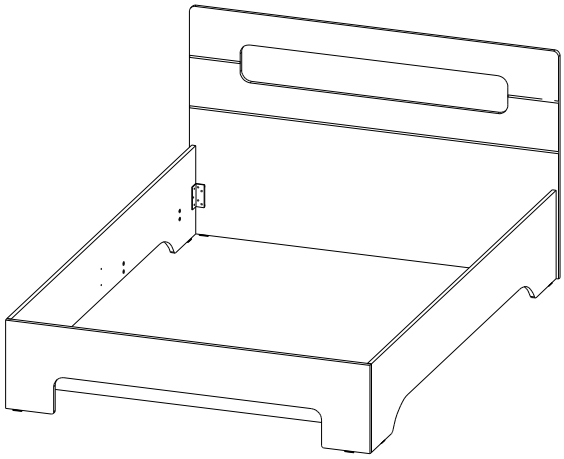

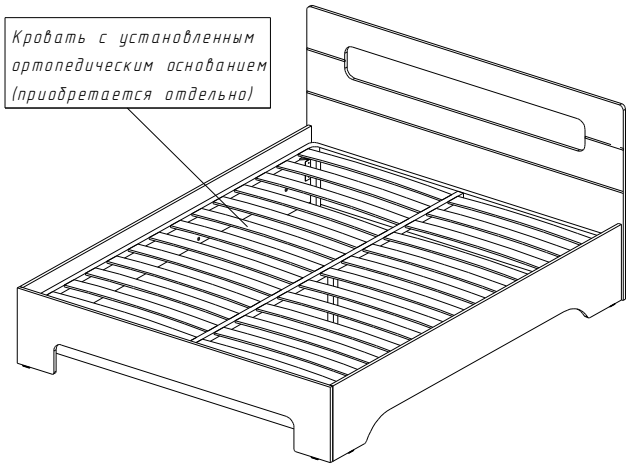

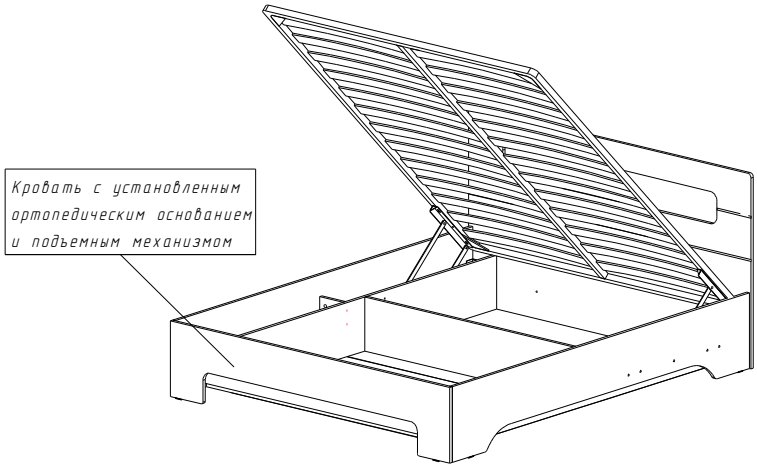

Кровати выполнены из ЛДСП 16 мм и МДФ 16мм. Изголовье и изножье кровати выполнены из МДФ 16мм. Кровать комплектуется отдельно либо ортопедическим основание без подъемного механизма, либо дополнительной опцией ДО-005 (для КР-002), ДО-006 (для КР-003), ДО-007 (для КР-004) в состав которой входит подъемный механизм с ортопедическим основанием. Царги кровати универсальные и имеют сверловку под установку дополнительной опции и подъемного механизма. Высота царг кровати 350 мм. Нагрузка на ортопедическое основание до 180 кг (при условии равномерного распределения по всей площади). Газовые лифты, которыми комплектуется ортопедическое основание для ДО-005 (для КР-002), ДО-006 (для КР-003), ДО-007 (для КР-004) рассчитаны на нагрузку до 80 кг (800 Н).

ДО-005 (ПМ) для КР-002 (1,2м)
ДО-006 (ПМ) для КР-003 (1,4м)
ДО-007 (ПМ) для КР-004 (1,6м)

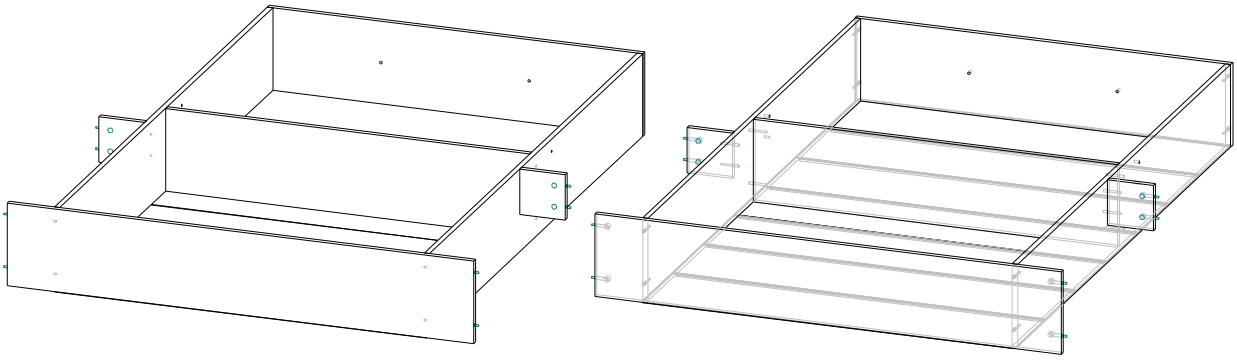

Подъемный механизм

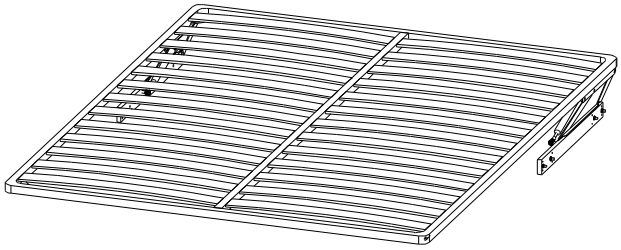

Ортопедическое основание с подъемным механизмом

Дополнительная опция выполнена из ЛДСП 16мм, дно опции из ЛХДФ 3,2мм. В состав входит ортопедическое основание и подъемный механизм. Крепиться к кровати на эксцентриковые стяжки и стяжки межсекционные D8мм.

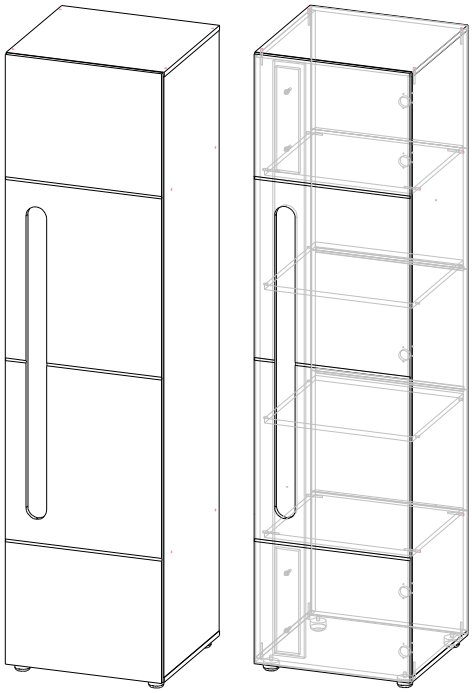

Шкаф 1 створчатый выполнен из ЛДСП 16мм и МДФ 16мм.
Задняя стенка выполнена из ЛХДФ 3,2мм.
Опоры шкафа – регулируемые американки. Высота регулировки до 10мм.
Фасад имеет вырез «окно» закрытые сзади декоративной планкой в цвет корпуса.
Шкаф комплектуется двумя полками. Расстояние между полками 432 мм.
Глубина шкафа по боковине 490 мм.
Сборка – универсальная.

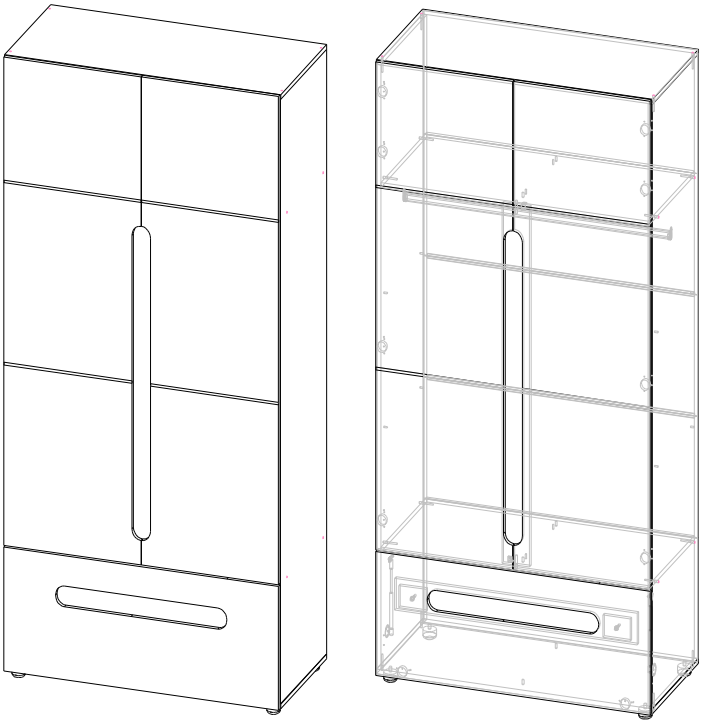

Шкаф 2-х створчатый комбинированный выполнен из ЛДСП 16мм и МДФ 16мм. Задняя стенка выполнена из ЛХДФ 3,2мм.
Опоры шкафа – регулируемые американки. Высота регулировки до 10мм.
Фасад имеет вырез закрытые сзади декоративной планкой в цвет корпуса.
Шкаф комплектуется штангой овальной металлической. Расстояние между верхней и нижней полкой 1200 мм.
Снизу шкаф имеет откидную вниз створку на газлифтах секретерных. Высота проема 392 мм.
Глубина шкафа по боковине 490 мм.
Сборка – универсальная.
* В изделии используются универсальные детали, в которых после сборки остаются неиспользуемые отверстия, которые необходимо закрыть технологическими заглушками.

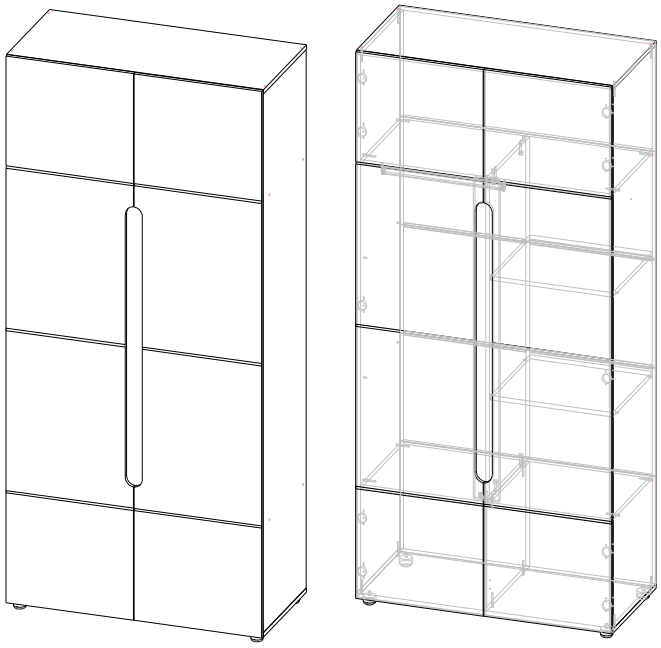

Шкаф 2-х створчатый выполнен из ЛДСП 16мм и МДФ 16мм. Задняя стенка выполнена из ЛХДФ 3,2мм.
Опоры шкафа – регулируемые американки. Высота регулировки до 10мм.
Фасад имеет вырез закрытые сзади декоративной планкой в цвет корпуса.
Шкаф имеет перегородку, комплектуется штангой овальной металлической и полками. Расстояние между верхней и нижней полкой 1200 мм.
Расстояние между полками 432 мм
Глубина шкафа по боковине 490 мм.
Сборка – универсальная.
* В изделии используются универсальные детали, в которых после сборки остаются неиспользуемые отверстия, которые необходимо закрыть технологическими заглушками.

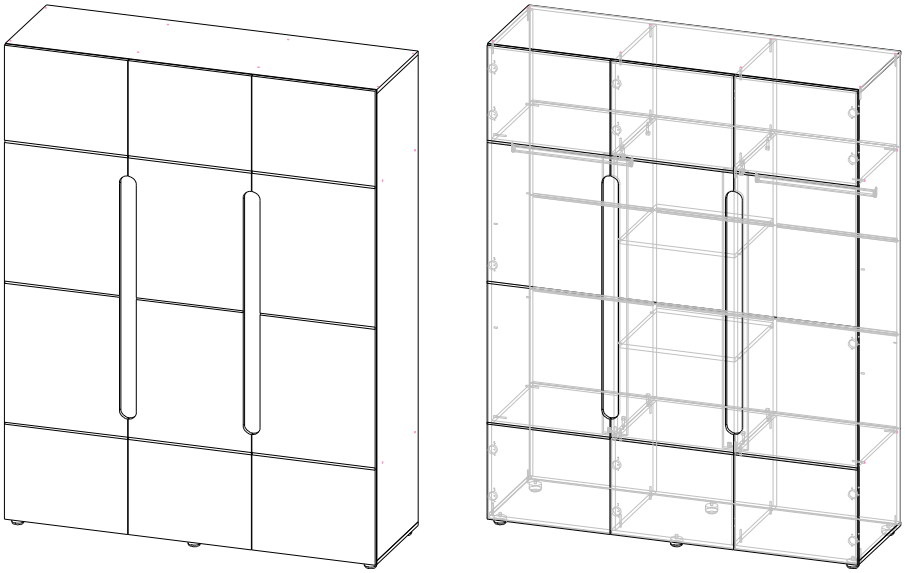

Шкаф 3-х створчатый выполнен из ЛДСП 16мм и МДФ 16мм. Задняя стенка выполнена из ЛХДФ 3,2мм.
Опоры шкафа – регулируемые американки. Высота регулировки до 10мм.
Фасад имеет вырез закрытые сзади декоративной планкой в цвет корпуса.
Шкаф имеет две перегородки, комплектуется двумя штангами овальными металлическими и полками. Полки располагаются в середине шкафа. Расстояние между верхней и нижней полкой 1200 мм.

Расстояние между полками 432 мм
Глубина шкафа по боковине 490 мм.
Сборка – универсальная.
* В изделии используются универсальные детали, в которых после сборки остаются неиспользуемые отверстия, которые необходимо закрыть технологическими заглушками.

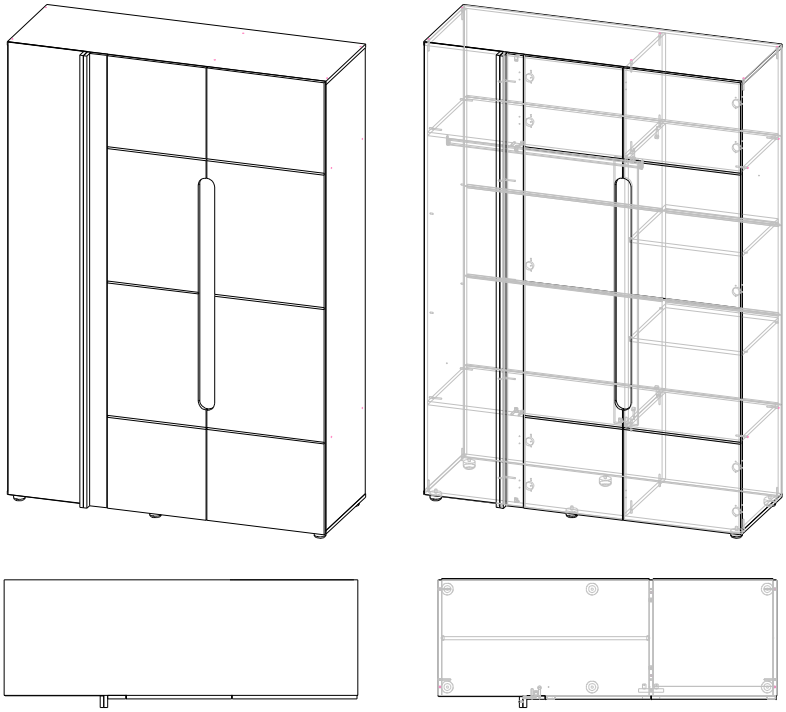

Шкаф угловой (90град.) выполнен из ЛДСП 16мм и МДФ 16мм. Задняя стенка выполнена из ЛХДФ 3,2мм.
Опоры шкафа – регулируемые американки. Высота регулировки до 10мм.
Фасад имеет вырез закрытый сзади декоративной планкой в цвет корпуса.
Шкаф имеет перегородку, комплектуется штангой овальной металлической и полками. Расстояние между верхней и нижней полкой 1200 мм.
Расстояние между полками 432 мм
Глубина шкафа по боковине 490 мм.
Сборка – универсальная.
* В изделии используются универсальные детали, в которых после сборки остаются неиспользуемые отверстия, которые необходимо закрыть технологическими заглушками.

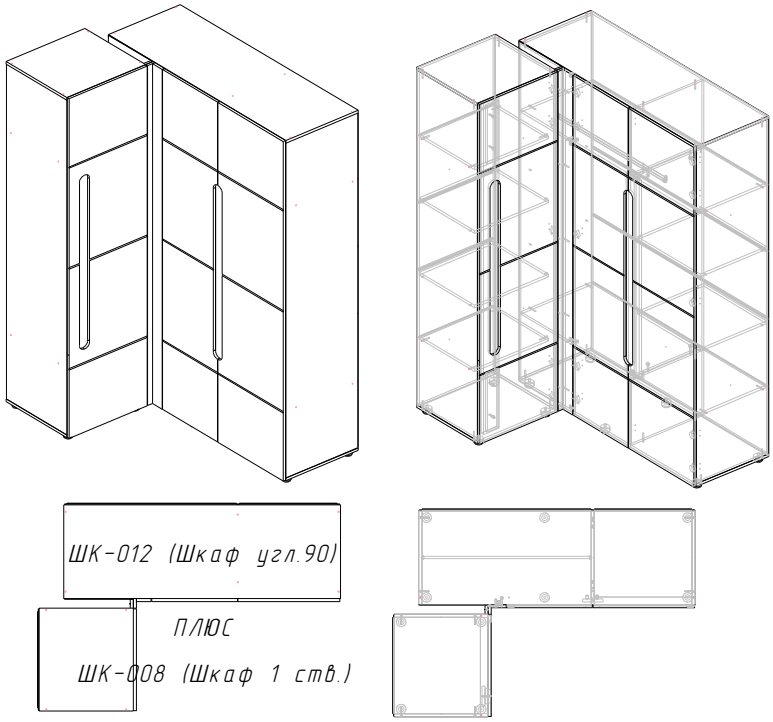

Шкаф предназначен для установки сопрягающихся с ним шкафов под 90 градусов образуя угол из фасадов 90 градусов. Конструкция шкафа рассчитана для сопряжения со шкафами минимальной глубиной по боковине 362 мм.
При использовании шкафов с большей глубиной по боковине (например 490 мм) шкаф ШК-012 будет иметь отступ 128 мм.

Т.е. длина шкафа «1440мм» указанная в габаритных размерах будет «плюс» 128 мм - > 1568 мм.

**На схеме показан шкаф угловой (90град) сопряженный со шкафом 1 створчатым*

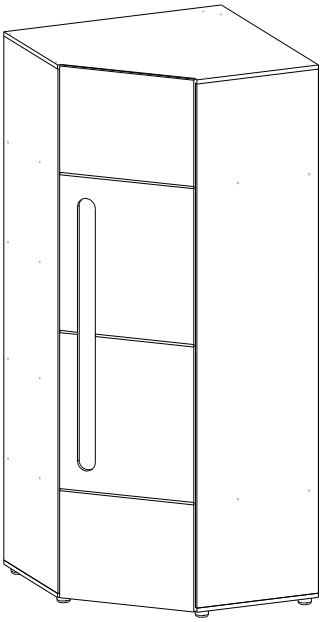

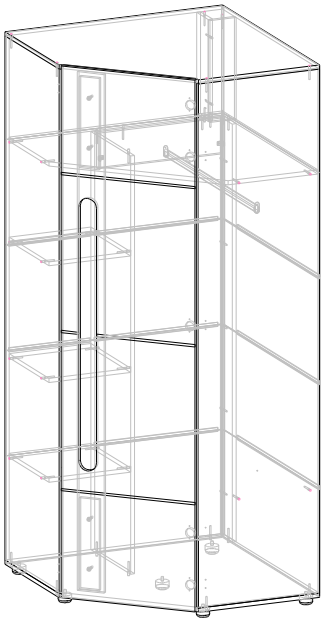

Шкаф угловой (45град.) выполнен из ЛДСП 16мм и МДФ 16мм. Задняя стенка выполнена из ЛХДФ 3,2мм.
Опоры шкафа – регулируемые американки. Высота регулировки до 10мм.
Фасад имеет вырез закрытый сзади декоративной планкой в цвет корпуса.
Шкаф имеет перегородку. Комплектуется штангой овальной металлической и полками.
Расстояние между полками 432 мм
Глубина боковины 490 мм.
Сборка – универсальная (створка навешивается на левую и правую сторону, полки только слева).
* В изделии используются универсальные детали, в которых после сборки остаются неиспользуемые отверстия, которые необходимо закрыть технологическими заглушками.

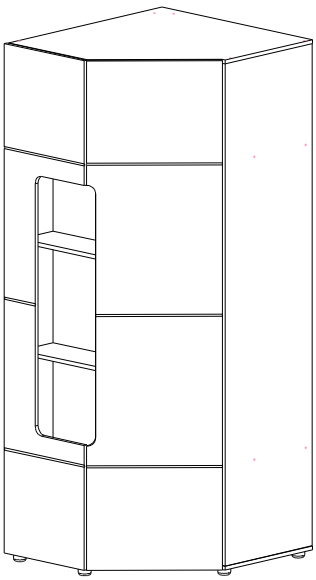

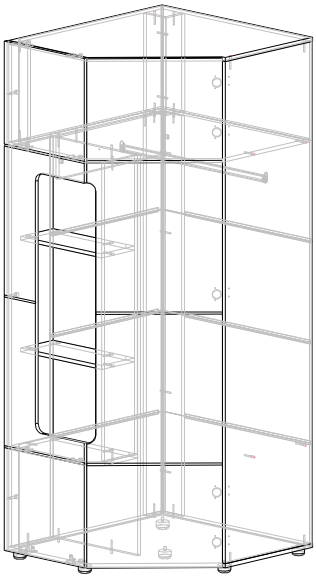

Шкаф угловой с открытыми полками выполнен из ЛДСП 16мм и МДФ 16мм. Задняя стенка выполнена из ЛХДФ 3,2мм.
Опоры шкафа – регулируемые американки. Высота регулировки до 10мм.
Фасад включает в себя створку и бок с вырезом для доступа к открытым полкам.
Комплектуется штангой овальной металлической и полками. Расстояние между открытыми полками 432 мм
Глубина боковины ЛДСП - 490 мм.
Глубина боковины МДФ – 434 мм
Сборка – универсальная.
* В изделии используются универсальные детали, в которых после сборки остаются неиспользуемые отверстия, которые необходимо закрыть технологическими заглушками.

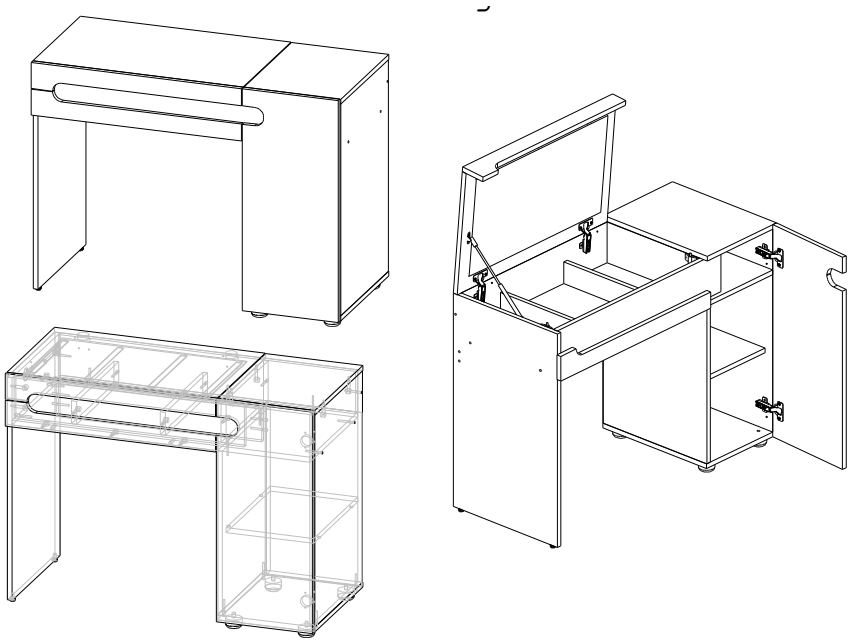

Стол туалетный выполнен из ЛДСП 16мм и МДФ 16мм. Задняя стенка выполнена из ЛХДФ 3,2мм.
Опоры тумбы – регулируемые американки и подпятник регулируемый. Высота регулировки до 10мм.
Место для сидения 665 х 580 мм.
Размер отсека для хранения Д х В х Г (665 х 130 х 378 мм)
Глубина по боковине - 426 мм.
Зеркало 600 х 340 мм
Сборка не универсальная

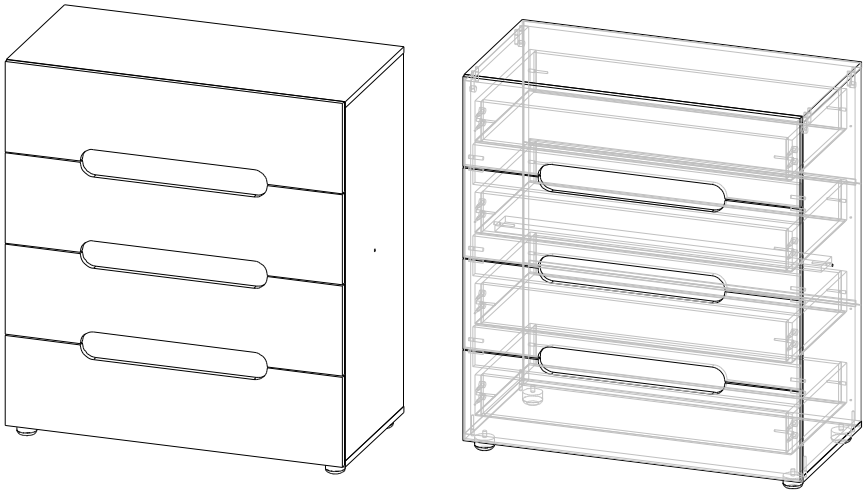

Комод выполнен из ЛДСП 16мм и МДФ 16мм. Задняя стенка и дно ящиков выполнены из ЛХДФ 3,2мм.
Опоры комода – регулируемые американки. Высота регулировки до 10мм.
Высота боковины ящика 106 мм.
Глубина ящика - 400 мм.
Направляющие – шариковые полного выдвижения длиной 400 мм.
Максимальная нагрузка на направляющие до 10 кг.

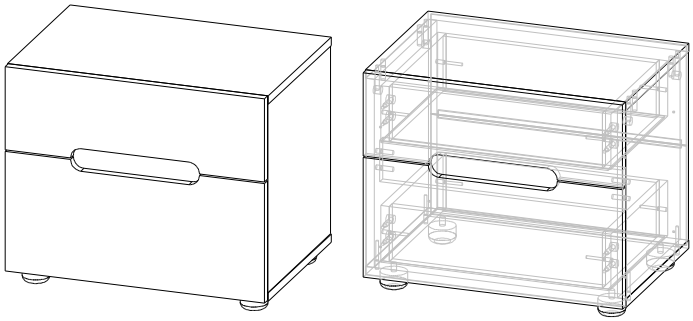

Тумба прикроватная выполнена из ЛДСП 16мм и МДФ 16мм. Задняя стенка и дно ящиков выполнены из ЛХДФ 3,2мм.
Опоры тумбы – регулируемые американки.
Высота регулировки до 10мм.
Высота боковин ящика 106 мм.
Глубина ящика - 300 мм.
Направляющие – шариковые полного выдвижения длиной 300 мм.
Максимальная нагрузка на направляющие до 10 кг.

ЗН-027 (Зеркало ростовое)
ПЛЮС
ТМ-024 (Тумба МДФ)

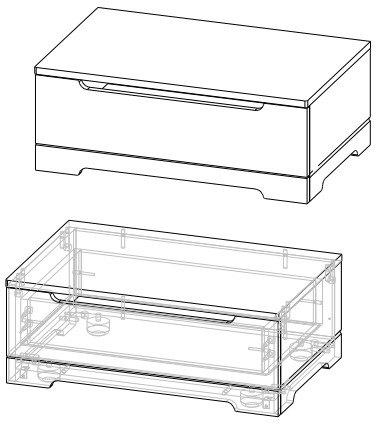

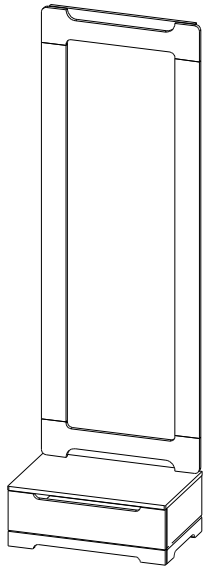

Тумба под зеркало выполнена из ЛДСП 16мм и МДФ 16мм. Дно ящика выполнено из ЛХДФ 3,2мм.
Крышка, Бока и Фасад ящика выполнены из МДФ.
Опоры тумбы – регулируемые американки. Высота регулировки до 10мм.
Высота боковин ящика 106 мм.
Глубина ящика - 350 мм.
Направляющие – шариковые полного выдвижения длиной 300 мм.
Максимальная нагрузка на направляющие до 10 кг.
* Тумба разработана для использования ее с Зеркалом ростовым (ЗН-027). Так же тумбу можно использовать как Тумбу прикроватную. Высота Тумбы с Зеркалом равна высоте шкафа – 2078 мм

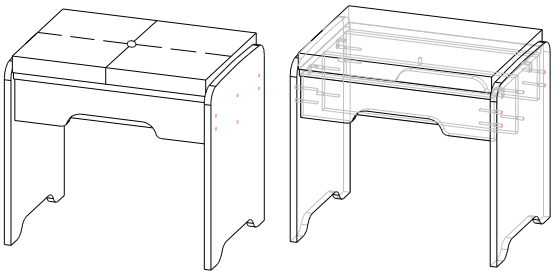

Пуф выполнен из ЛДСП 16мм, МДФ 16мм, поролона толщиной 40 мм и ткани (велюр). В центре мягкого основания – пуговица обтянутая тканью.

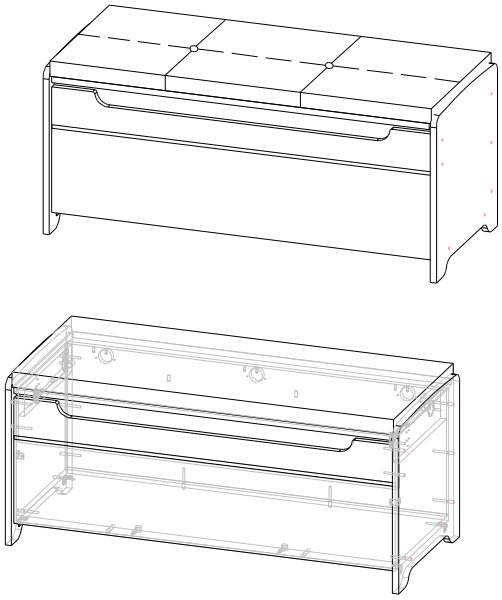

Банкетка выполнена из ЛДСП 16мм, МДФ 16мм, поролона толщиной 40 мм и ткани (велюр). В центре мягкого основания – две пуговицы обтянутые тканью.
Банкетка имеет откидную вверх крышку на газлифтах.
Внутренний объем для хранения составляет Д х В х Г (1000 х 330 х 338 мм)

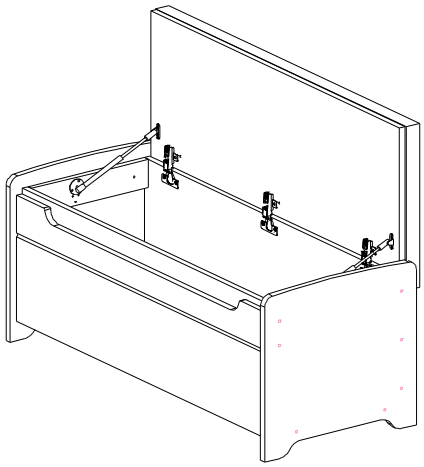

ЗЕРКАЛА:

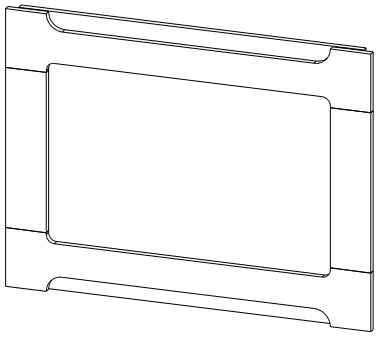

Зеркало навесное выполнено из ЛДСП 16мм и МДФ 16мм.
Видимая часть зеркала 700 х 445 мм
Зеркало навешивается на стену с помощью двух креплений «навес врезной нерегулируемый + дюбель 8х40мм с крюком»

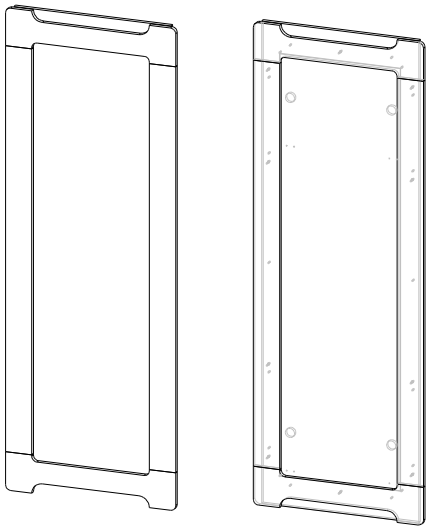

Зеркало ростовое выполнено из ЛДСП 16мм и МДФ 16мм.
Видимая часть зеркала 445 х 1593 мм
Зеркало навешивается на стену с помощью четырех креплений «навес врезной нерегулируемый + дюбель 8х40мм с крюком»

*Зеркало ростовое может использоваться с «Тумбой ТМ-024» или с «Дополнительной опцией ДО-028»

ДО-028 для ЗН-027 (Зерк. рост.)

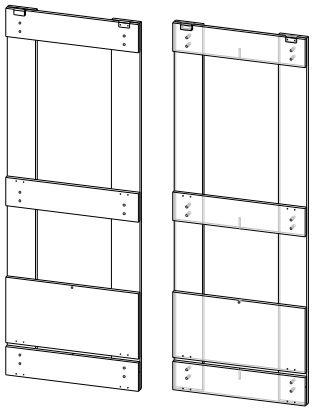

ЗН-027 (Зеркало ростовое)
ПЛЮС
ДО-028 для ЗН-027 (Зерк. рост.)

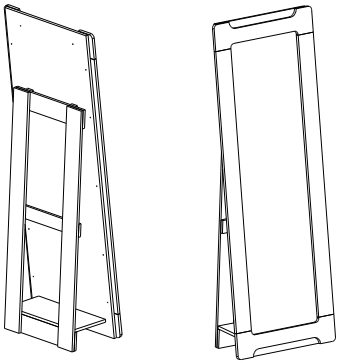

Зеркало ростовое с опорой выполнено из ЛДСП 16мм и МДФ 16мм .
Угол наклона зеркала назад 5 градусов. Занимаемая глубина стоящего зеркала 320 мм.
Крепиться к зеркалу ЗН-027 с помощью петель форточных.

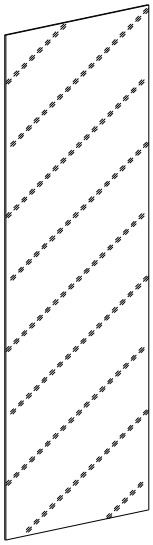

Зеркало для шкафов выполнено из зеркала толщиной 4 мм, простая обработка по периметру. Применяется на створках шкафов с обратной стороны. Крепиться к обратной стороне створки МДФ на двух сторонний скотч и дополнительно фиксируется кляймерами.

Применяется со шкафами:

- Шкаф 2-х створчатый комбинированный (ШК-009);
- Шкаф 2-х створчатый (ШК-010);
- Шкаф 3-х створчатый (ШК-011);
- Шкаф угловой (90град.) (ШК-012);
- Шкаф угловой с открытыми полками (ШК-014).

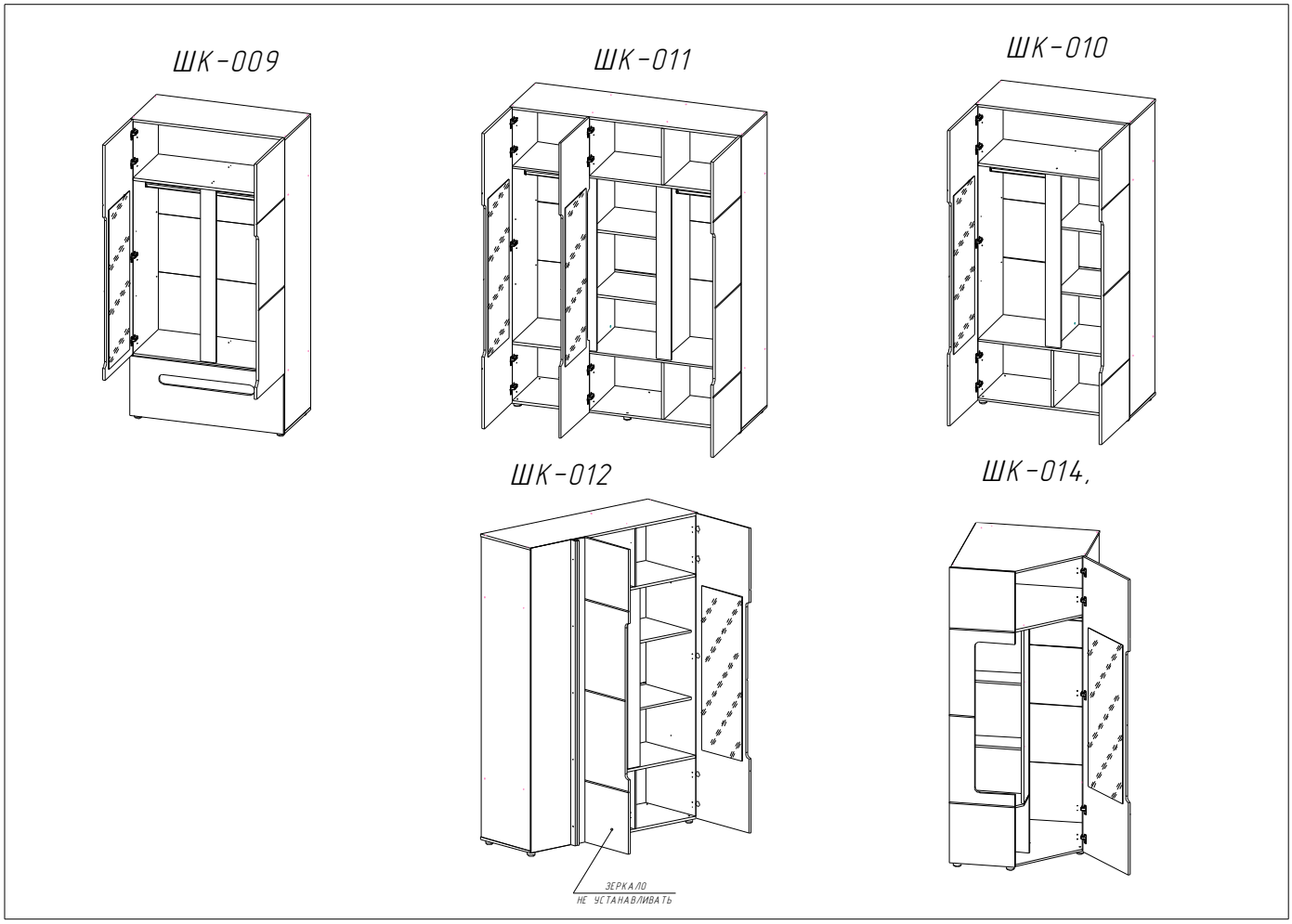

2. Используемые материалы:

- ЛДСП толщиной 16 мм. – цвет Ясень Шимо светлый;
- МДФ 16 мм ламинированный с 1 стороны белый;
- ЛХДФ толщиной 3,2мм, Дуб молочный;
- Кромочный материал ПВХ толщиной 0,4 мм – цвет Ясень Шимо светлый;
- Пленка ПВХ Белый глянец;
- Зеркало 4 мм
- Ткань (велюр) Glory 110 (бежевый)

3. Фурнитура и комплектующие

- **стяжка-евро 6,3*50 мм**
- **стяжка эксцентриковая**
- **шкант 8*30 мм**
- **стяжка межсекционная D8мм**
- **муфта (футорка) М6, D8, L 10 мм**
- **винт М6 * 16 (потайной крест)**
- **винт М6 * 25 (крест)**
- **винт М6 * 45 (крест)**
- **болт меб. М6*25 (с ребром)**
- **гайка М6**
- **дюбель-гвоздь 6 х 60 мм**
- **решетка вент.пластик.D50 / 35 мм**
- **подпятник, цвет черный**
- **подпятник регулируемый М-6**
- **ножка американка**
- **направляющие шариковые, длина 300 мм, длина 350 мм, длина 400 мм**
- **петля четырех шарнирная накладная**
- **петля четырех шарнирная угловая**
- **петля четырех шарнирная равнолежащая**
- **петля форточная**
- **демпфер силиконовый**
- **полкодержатель обычный**
- **навес врезной нерегулируемый + дюбель 8х40мм**
- **навес уголок с накладкой (35х45х50)**
- **кронштейн газ-лифт (подъемный, 60N)**
- **кронштейн газ-лифт (секретерный, 60N)**
- **стяжка для рамы кровати (188х188х35 мм)**
- **уголок кроватный (508 Фрегат) 100х43х43 мм**
- **заглушки для стяжки-евро и стяжки эксцентриковой**
- **Заглушка технологическая D 35 мм белая**
- **Ортопедическое основание 1,2 м * 2 м с подъемным механизмом 800 Н**
- **Ортопедическое основание 1,4 м * 2 м с подъемным механизмом 800 Н**
- **Ортопедическое основание 1,6 м * 2 м с подъемным механизмом 800 Н**